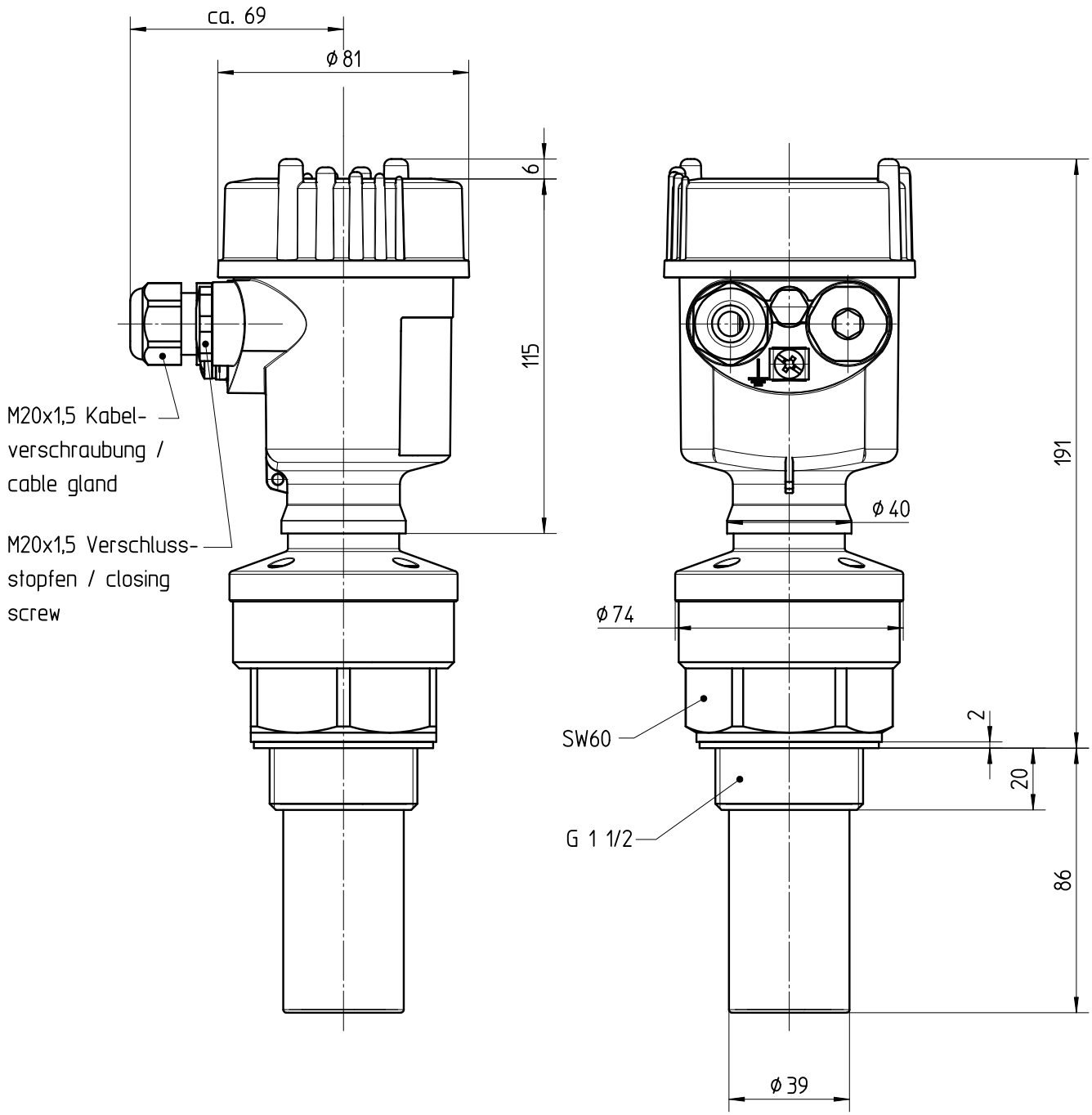

This drawing remains property of VEGA-Grieshaber KG
It may be neither copied nor informed to third persons
or competitors without our approval.
(§ 2 paragraph 1 fig.7 copyright act of 9th Sept. 1965)

Diese Zeichnung bleibt Eigentum der Firma VEGA-Grieshaber KG
Sie darf ohne unsere Genehmigung weder kopiert,
noch 3. Personen oder Konkurrenzfirmen mitgeteilt werden.
(§ 2 Abs.1 Ziff.7 UrhG vom 09.09.1965)

Passmaß/tol.dimens.	Abmaß/allowance	Änderung / changing	Datum / Date	gezeichnet / freigegeben drawn / checked

Freimaßtoleranz general tolerance ISO 2768-mK	gezeichnet drawn	Datum/Date 01.03.2007	Name/Name koppt	Benennung Maßbild VEGASON S 61	Description dimension drawing VEGASON S 61
	freigegeben checked	02.03.2007	Oberföll		
Werkstoff / Material	Maßstab Scale 1:2	VEGA Grieshaber KG Postfach 1142 77757 Schiltach Germany	Art.Nr. / Art.No.	MB2967	Änd.-Zust. / Vers. –
			Zchngs.-Nr. / Drawing No.	MB2967	
	Originalformat size of origin A4		Var.Fam.:		Var.Fam.2:
			Teil ähnl. / sim. part		Ersatz f. / replacement f.
			Arb.Anw. / work.instr.		